Инструкция по сборке тумбы "Рондо-6"
МД-434

Уважаемый покупатель!

При сборке изделия соблюдайте осторожность, чтобы не нанести повреждений отделанным поверхностям. Сборку производите вдвоем. Щиты располагайте горизонтально, на предварительно подстеленные картон или ткань. Для сборки Вам понадобятся молоток и отвертки (в комплект не входят). Перед сборкой изучите инструкцию. При покупке изделия необходимо сохранять этикетки на период гарантийного срока. Претензии будут рассматриваться только при наличии этикеток.

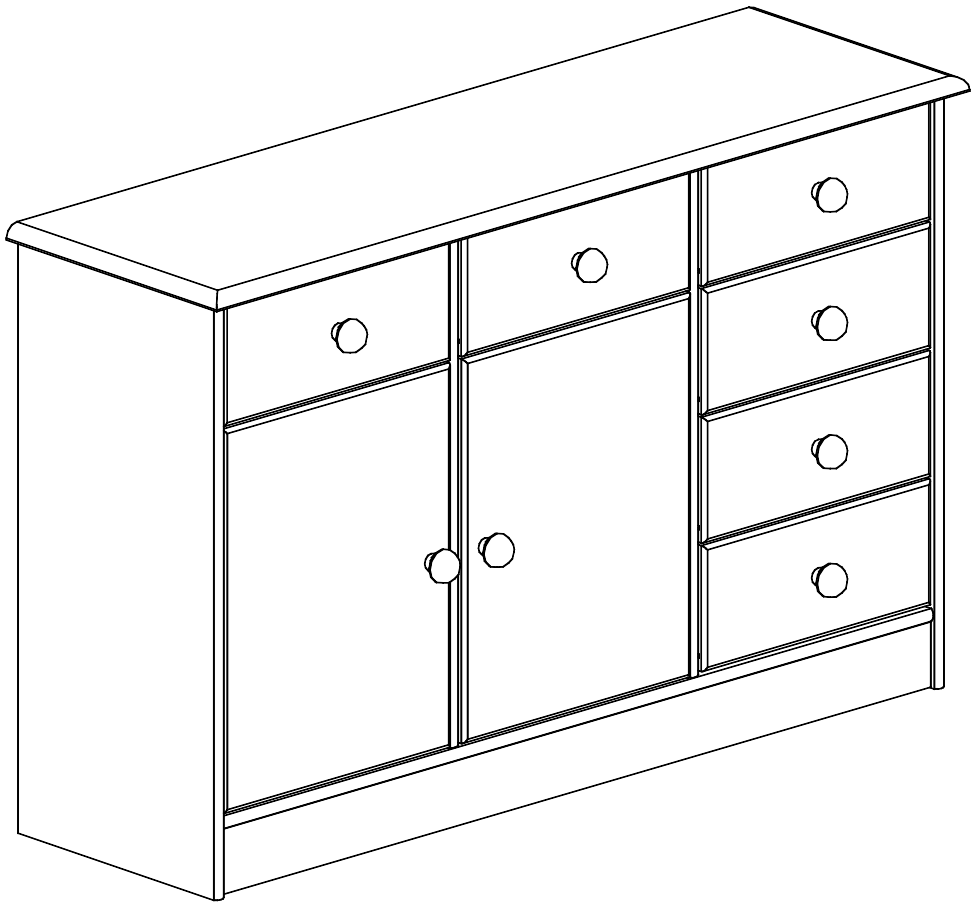

Важные рекомендации по уходу за мебелью.

Мебель должна храниться и эксплуатироваться в сухих теплых помещениях, имеющих отопление и вентиляцию, при температуре не ниже +2°С и не выше +40°С при относительной влажности воздуха 45-70% (ГОСТ 16371-93). Беречь мебель от механических повреждений. Во избежание набухания щитов не допускается скопление воды на поверхностях мебельных изделий. Поверхность можно чистить влажными тканями с применением хозяйственного мыла с последующей протиркой насухо. Не применять при этом ацетон, бензин и другие растворители. Лицевую фурнитуру следует чистить мягкими тканями с применением хозяйственного мыла, после чего вытирать насухо.

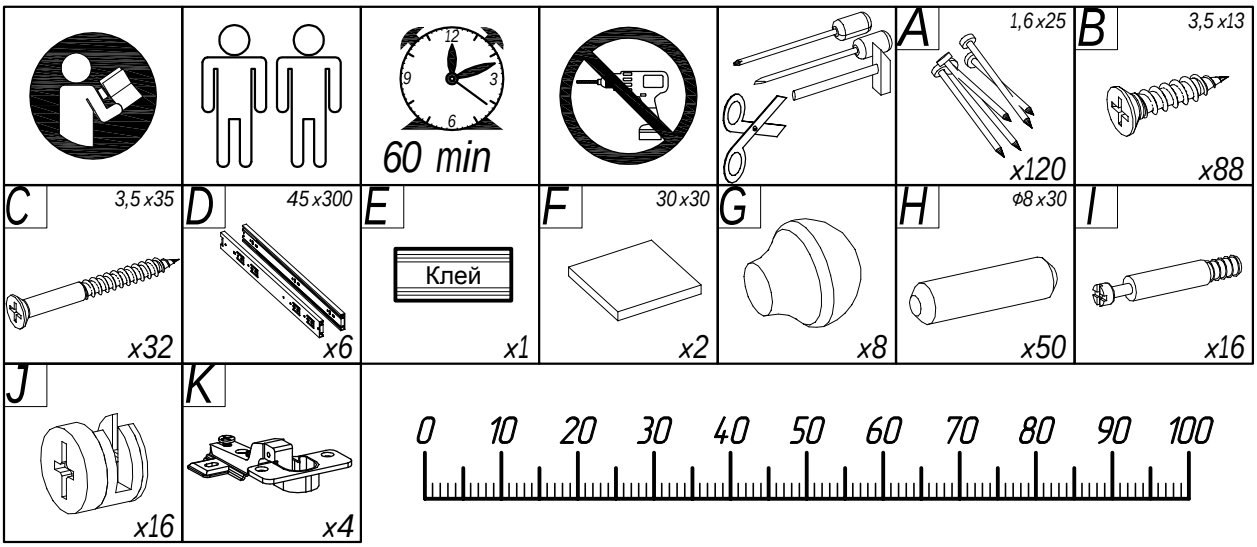

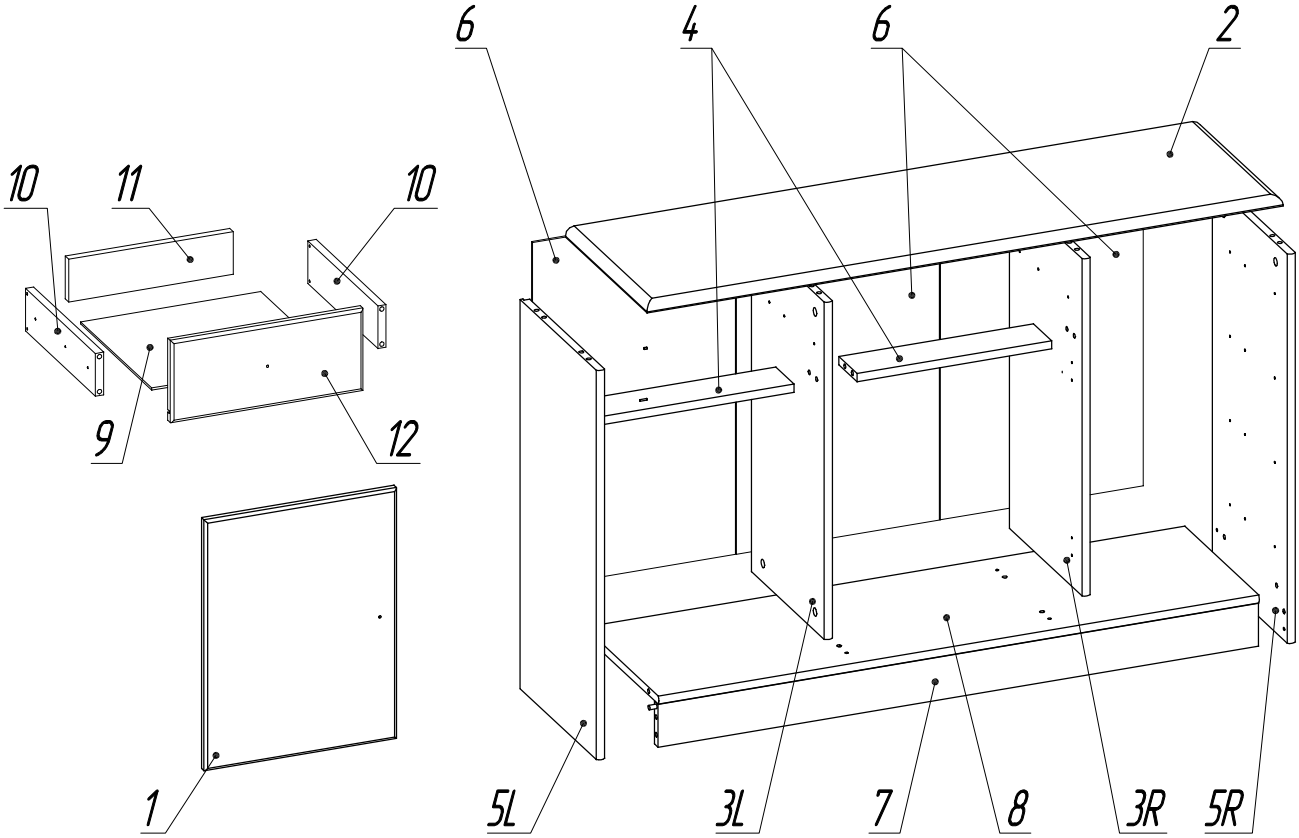

Nr	Size, mm	Qty	✓	Colli
1	458x351x15	2		1
2	1160x350x18	1		1
3	616x315x15	2		1
4	355x78x15	2		1
5	711x330x15	2		1
6	632x370x3,2	3		1

Nr	Size, mm	Qty	✓	Colli
7	1095x78x15	1		1
8	1095x320x15	1		1
9	328x305x3,2	6		1
10	300x78x15	12		1
11	299x78x15	6		1
12	351x150x15	6		1

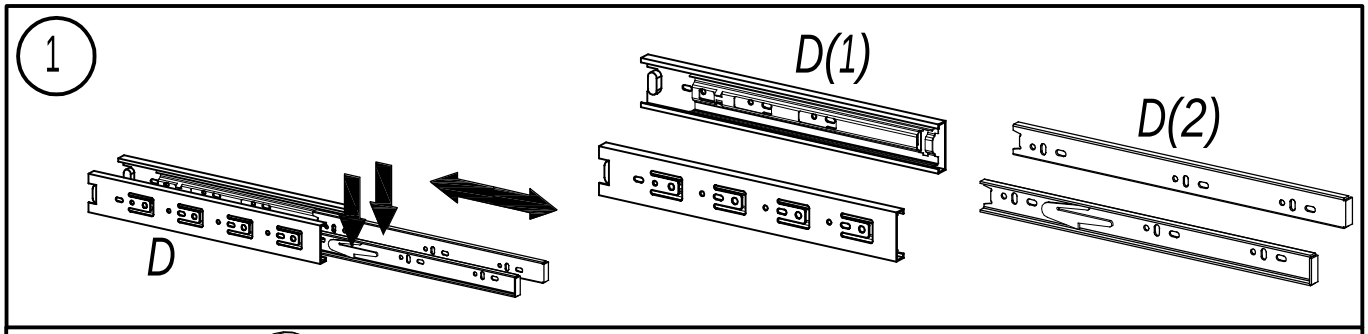
1
D
D(1)
D(2)

2
F
F(1)
=
F(1)
=

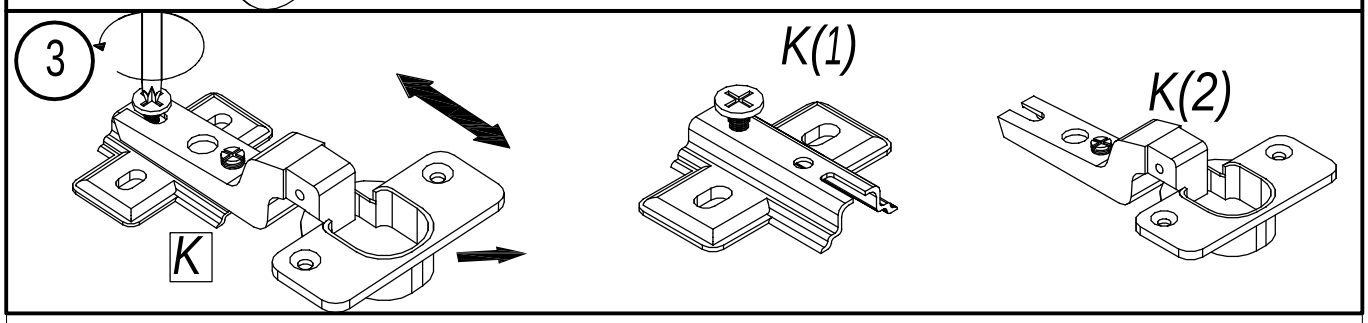
3
K
K(1)
K(2)

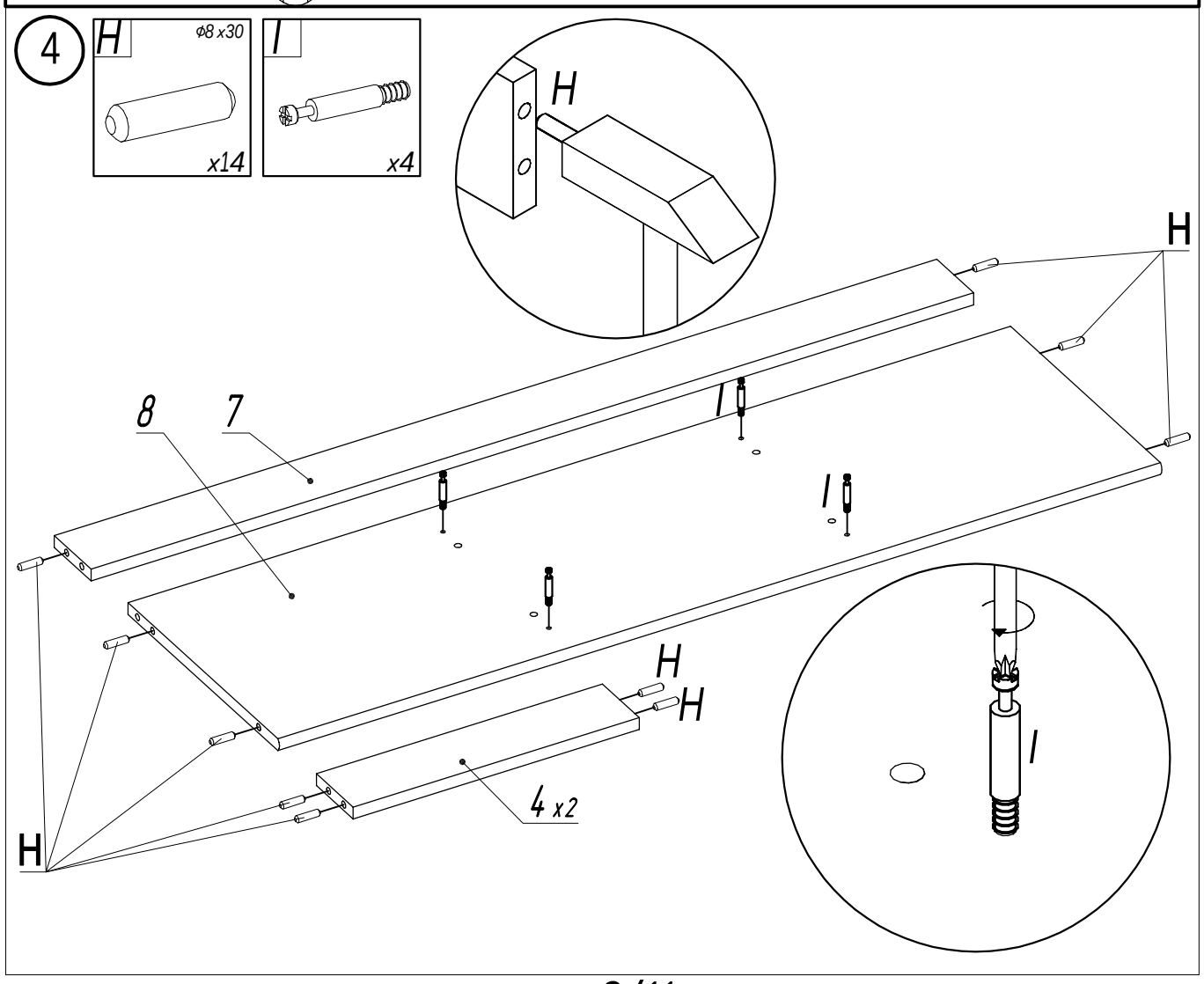
4
H
Φ8 x30
x14
I
x4
H
H
8
7
I
I
H
H
H
4 x2
I

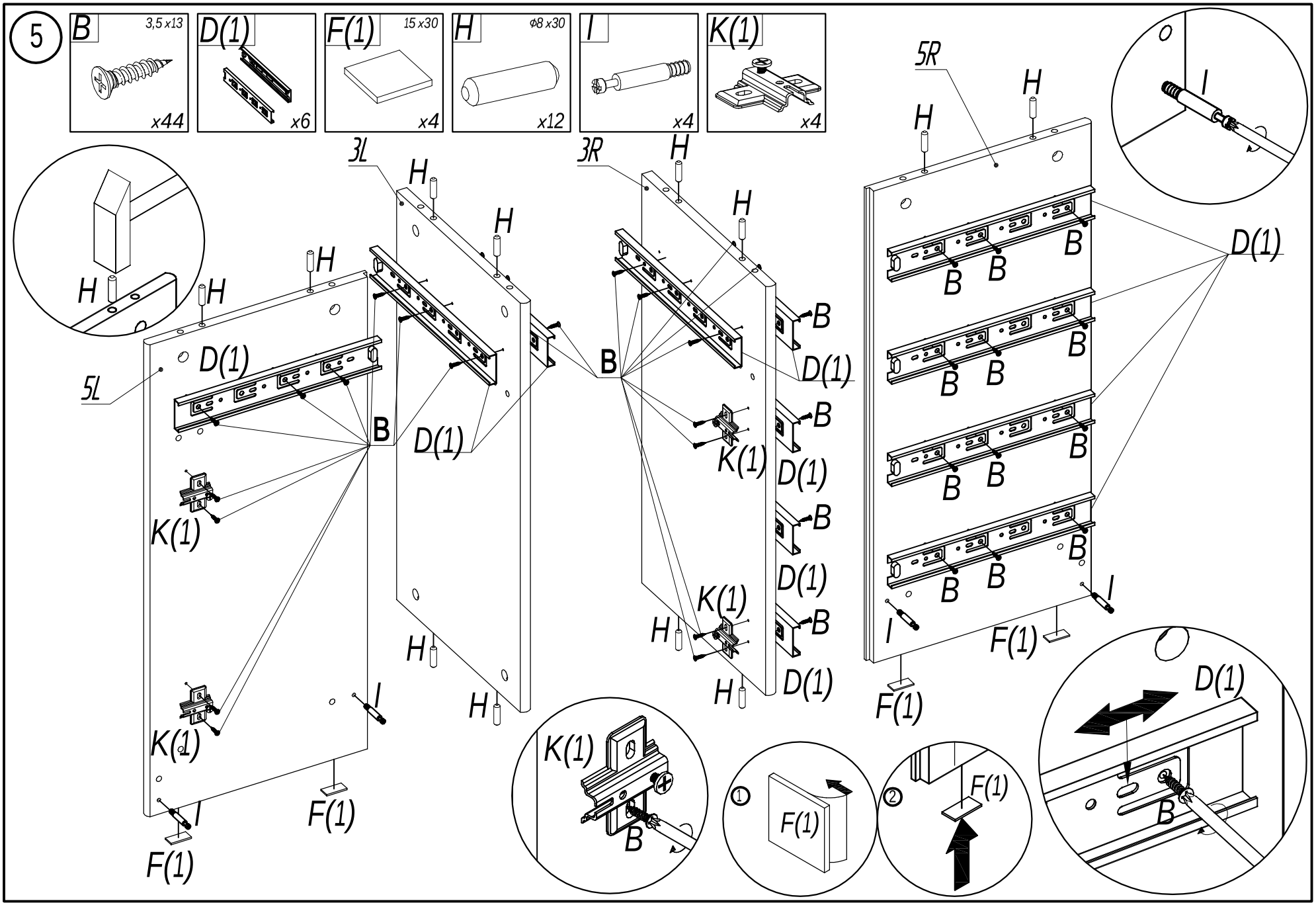
5
B
3,5 x13
x44
D(1)
x6
F(1)
15 x30
x4
H
ø8 x30
x12
I
x4
K(1)
x4
3L
3R
5R
5L
H
B
D(1)
K(1)
I
F(1)
①
②

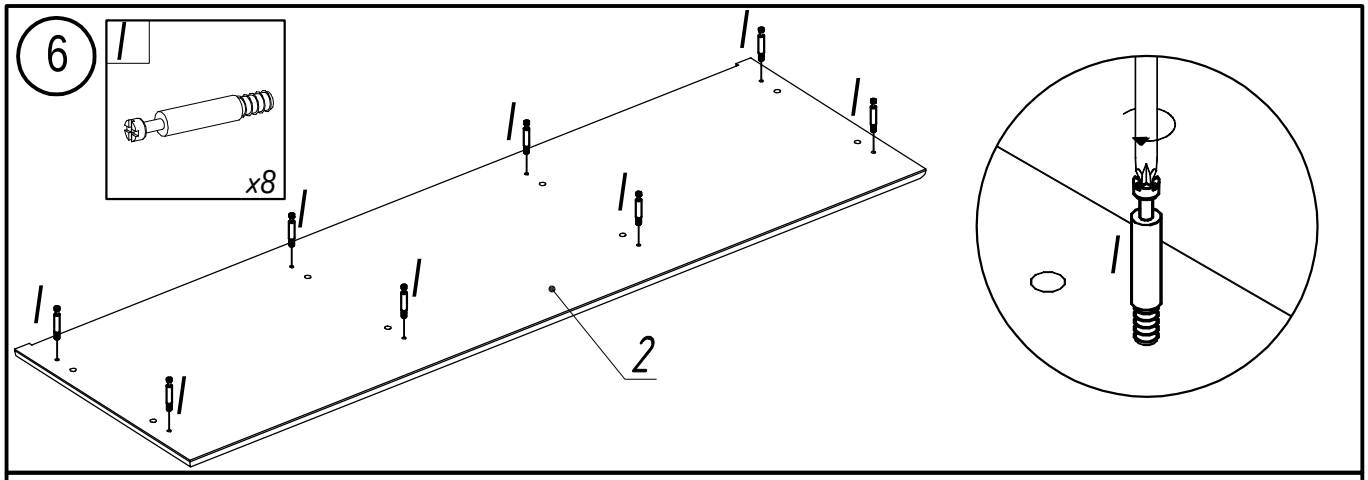
6
I
x8
I
I
I
I
I
I
I
I
2
I

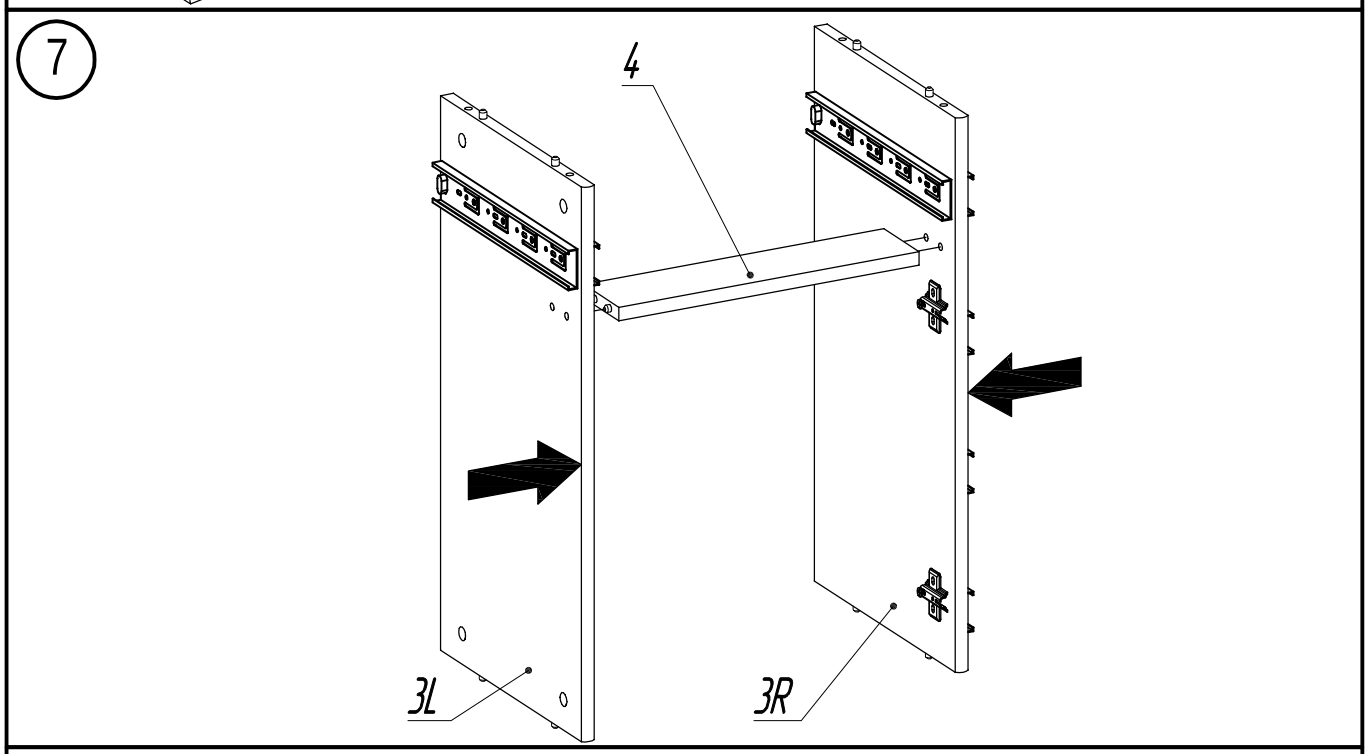
7
4
3L
3R

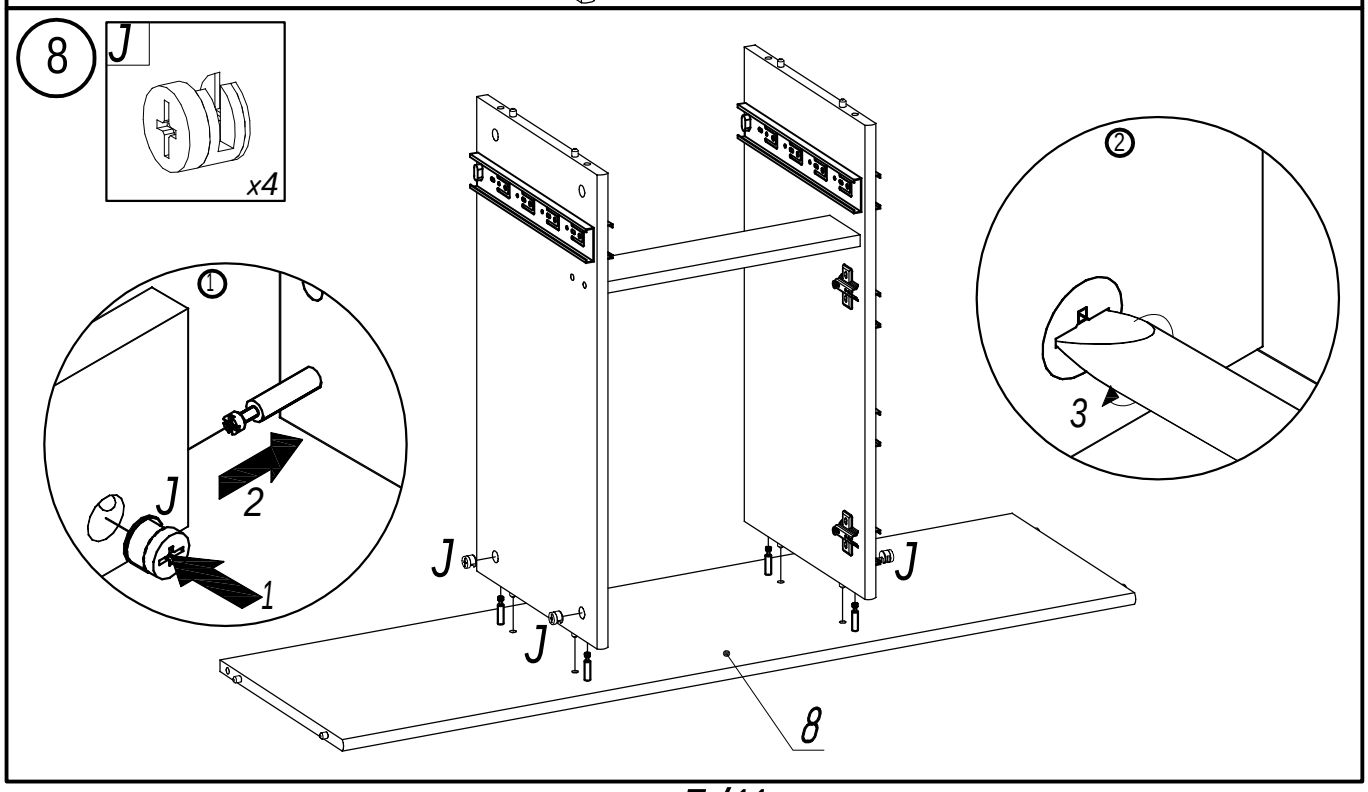
8
J
x4
①
J
2
1
②
3
J
J
J
8

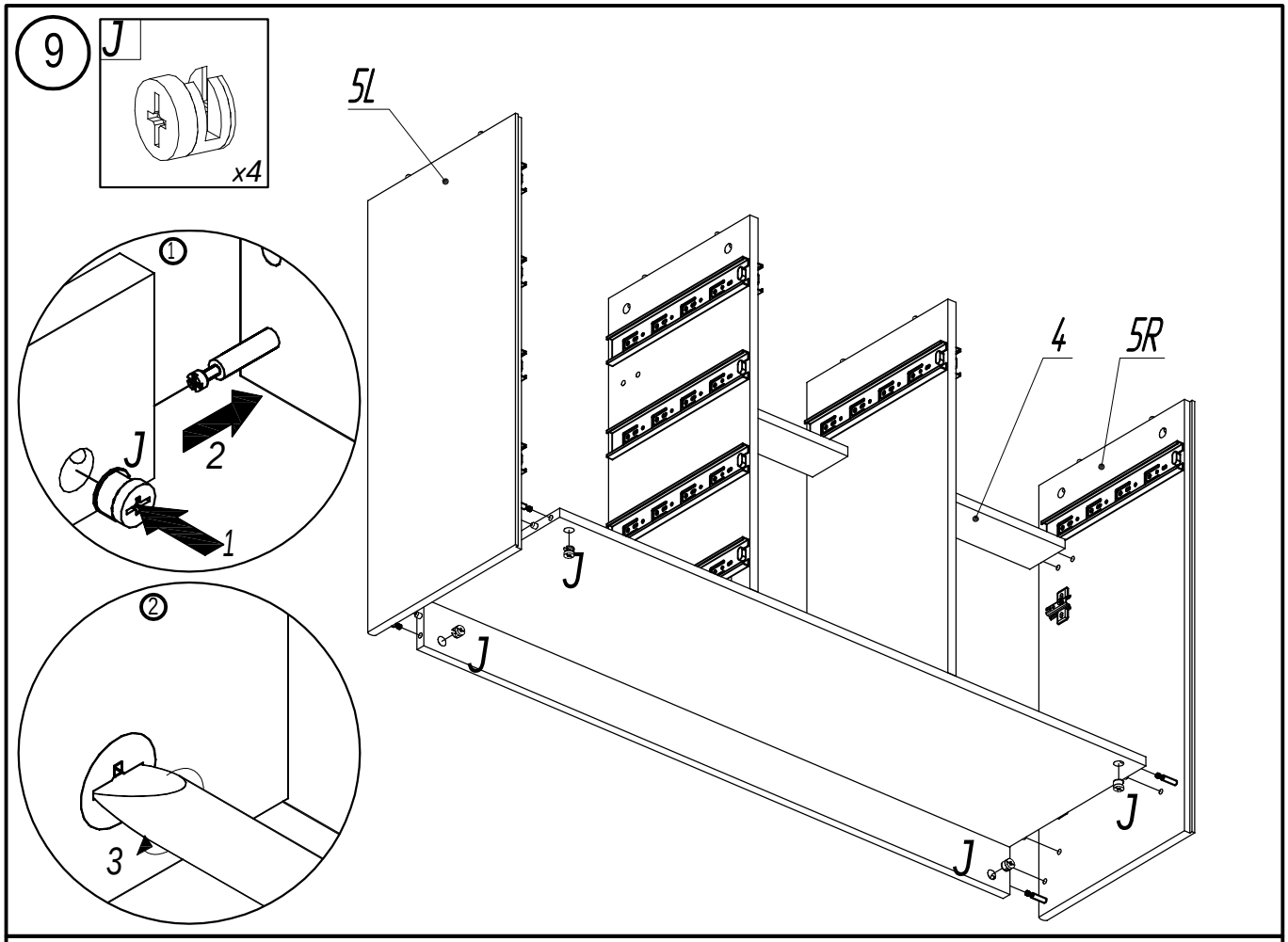
9
J
x4
5L
4
5R
1
2
3
J

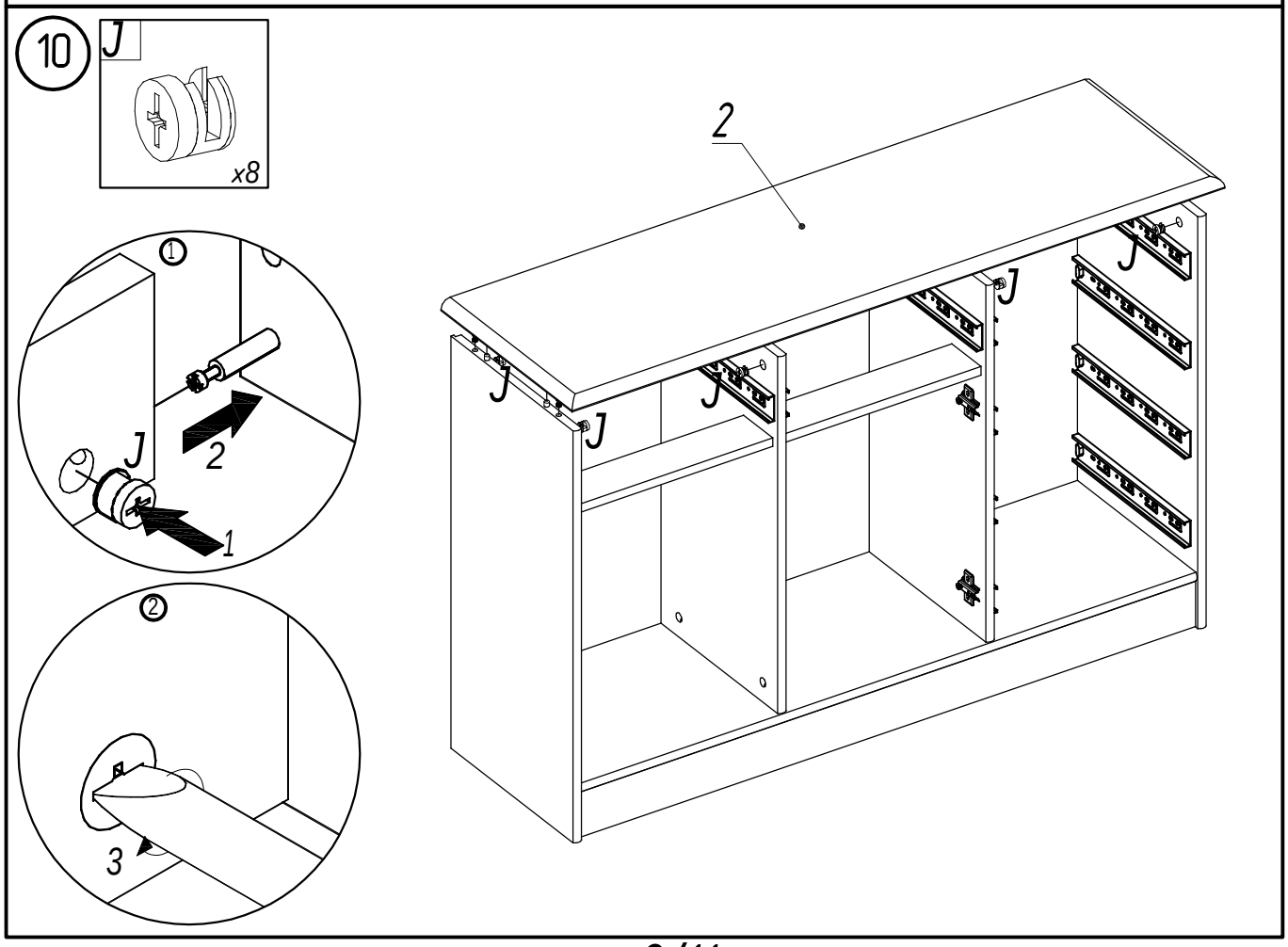
10
J
x8
2
1
2
3
J

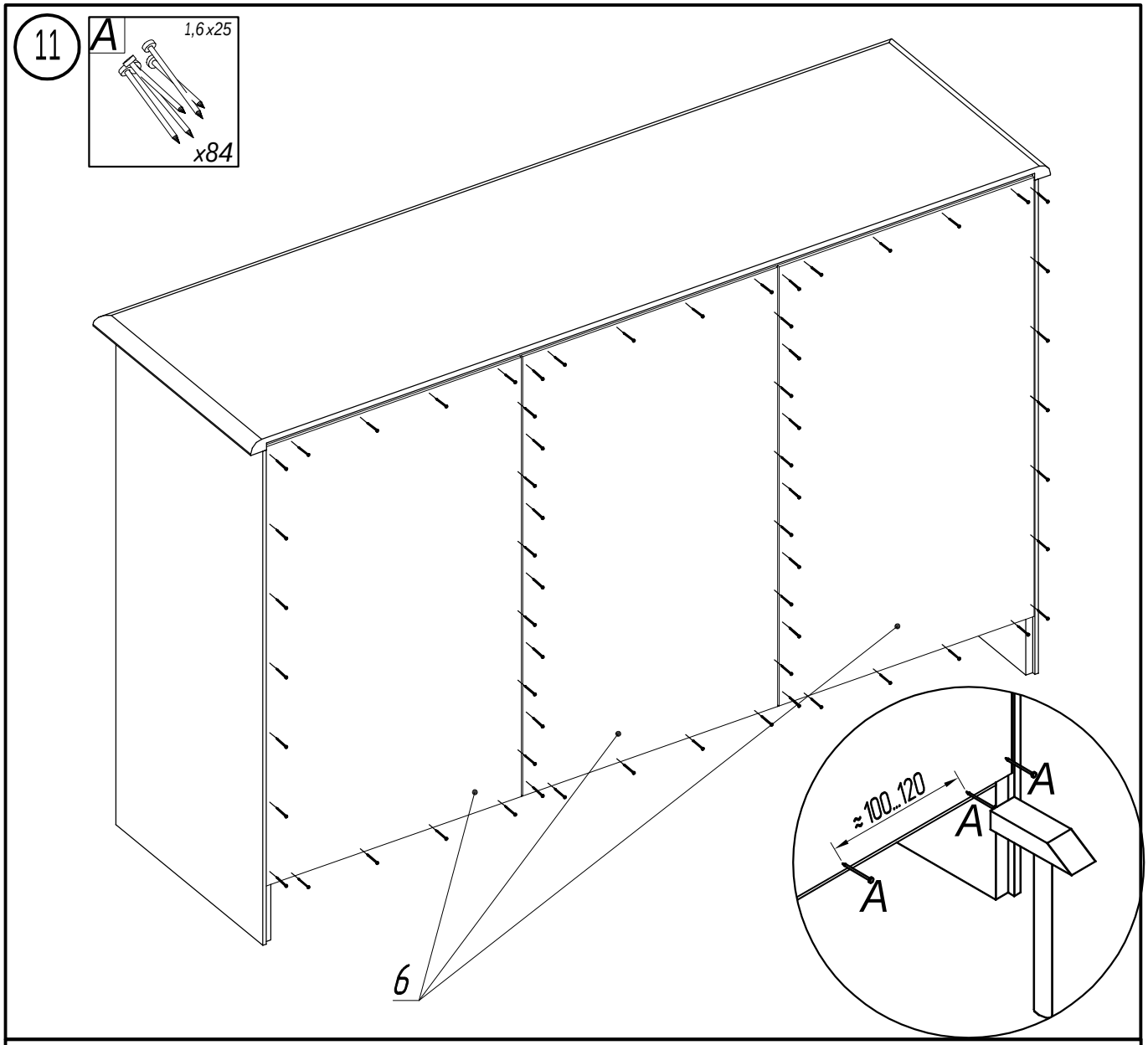
11
A
1,6 x25
x84
6
≈ 100...120
A
A
A

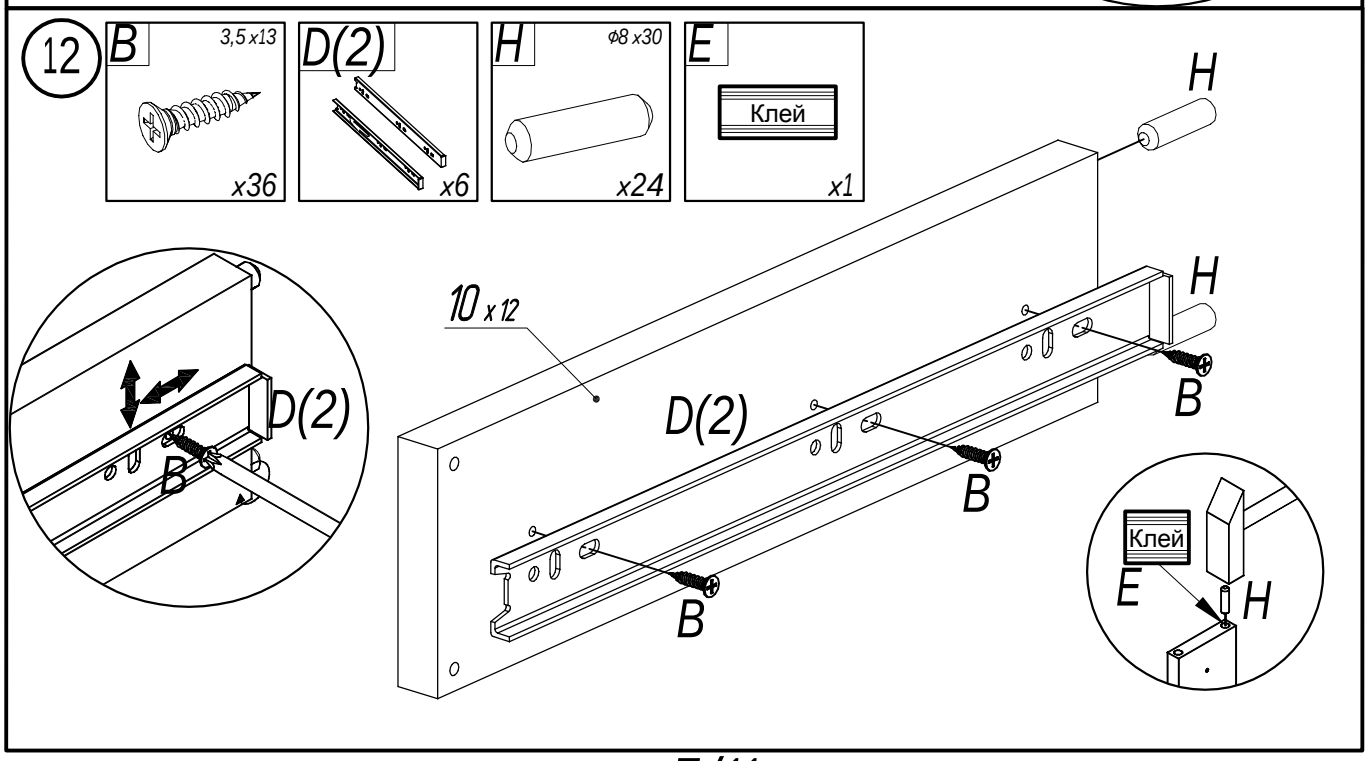
12
B
3,5 x13
x36
D(2)
x6
H
ϕ8 x30
x24
E
Клей
x1
H
H
10 x 12
D(2)
B
B
B
D(2)
B
Клей
E
H

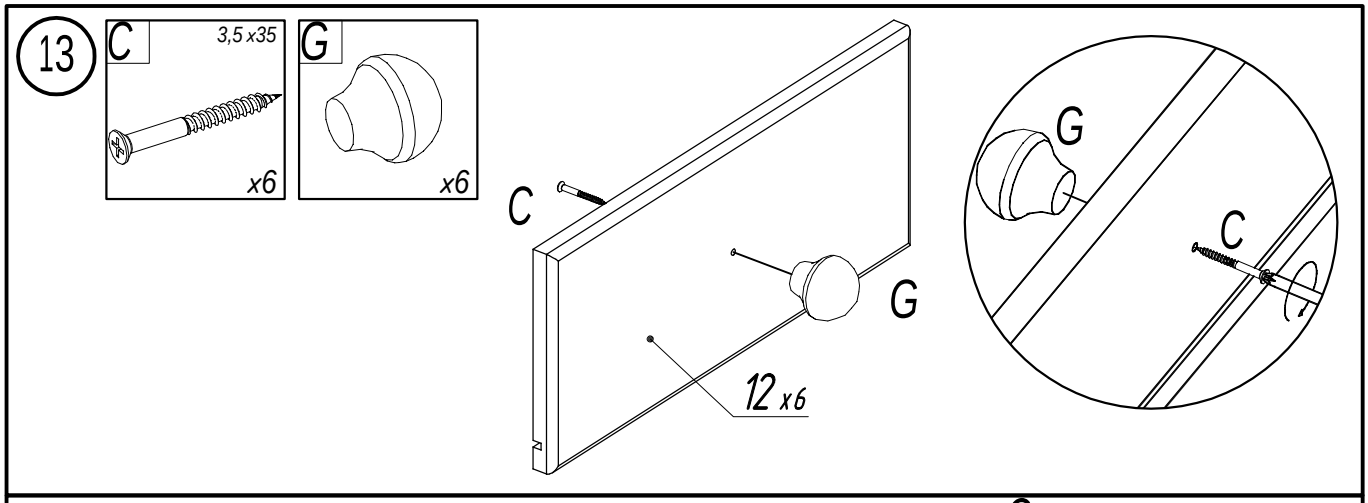
13
C
3,5 x35
x6
G
x6
C
G
12 x6
G
C

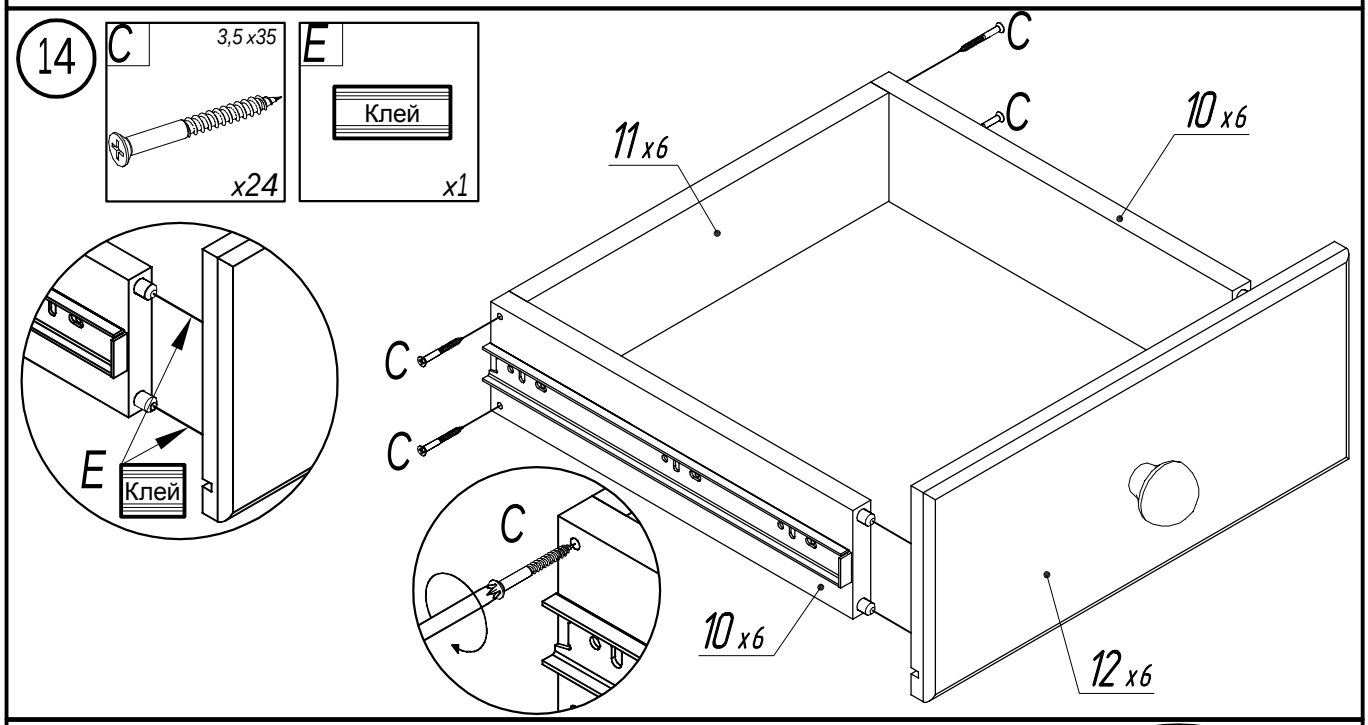
14
C
3,5 x35
x24
E
Клей
x1
C
C
11 x6
10 x6
C
C
E
Клей
C
10 x6
12 x6

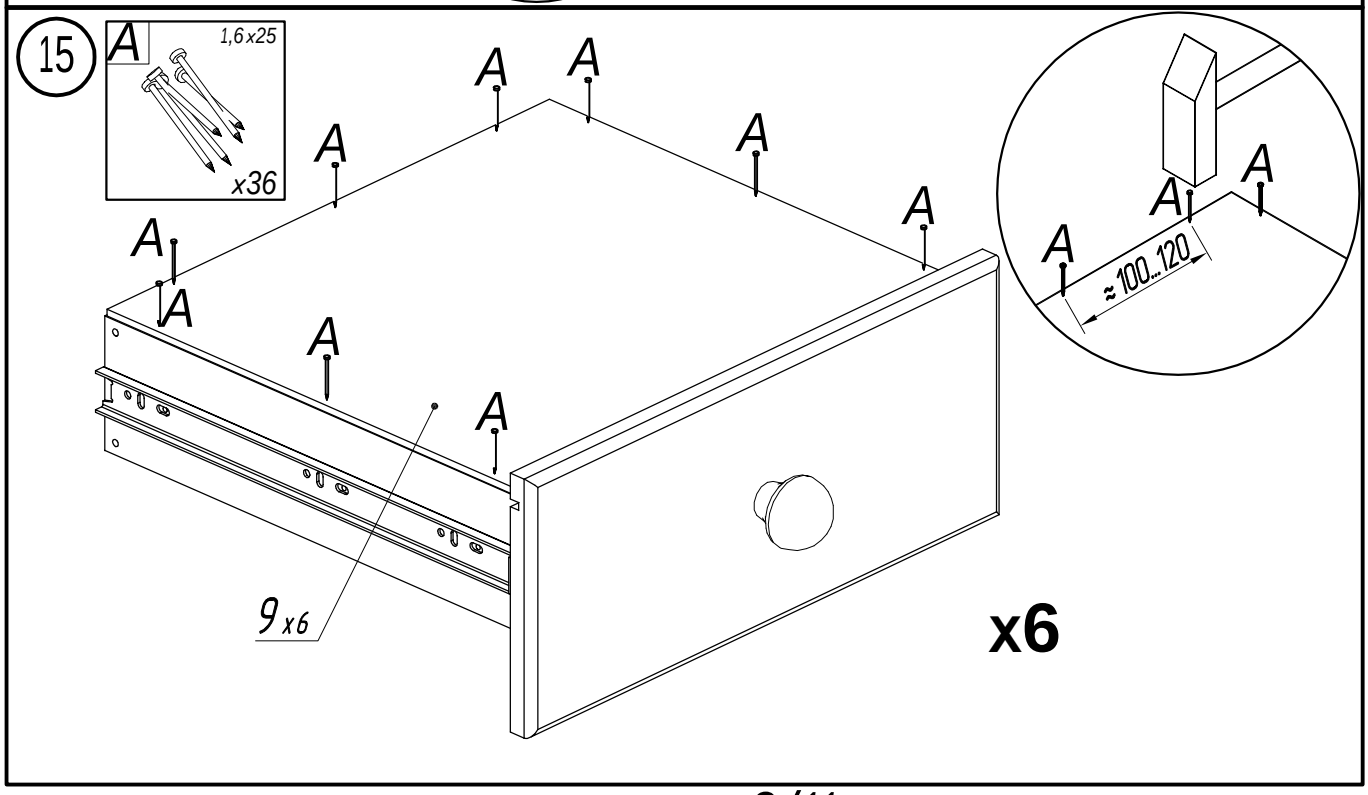
15
A
1,6 x25
x36
A
A
A
A
A
A
A
A
A
A
A
A
A
≈100...120
9 x6
x6

16

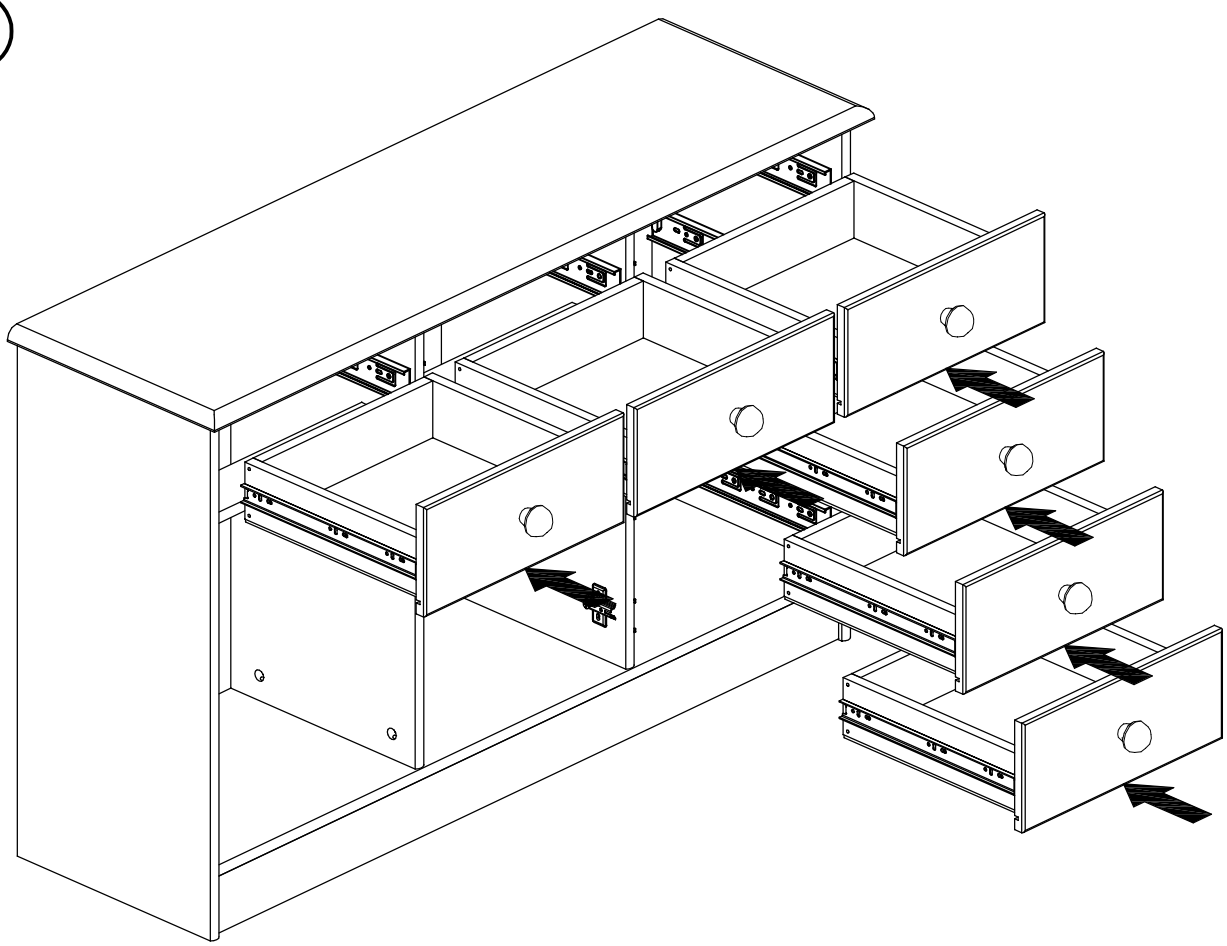

17

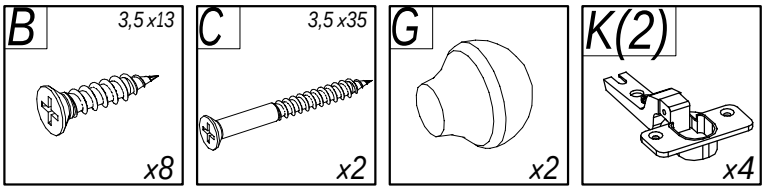

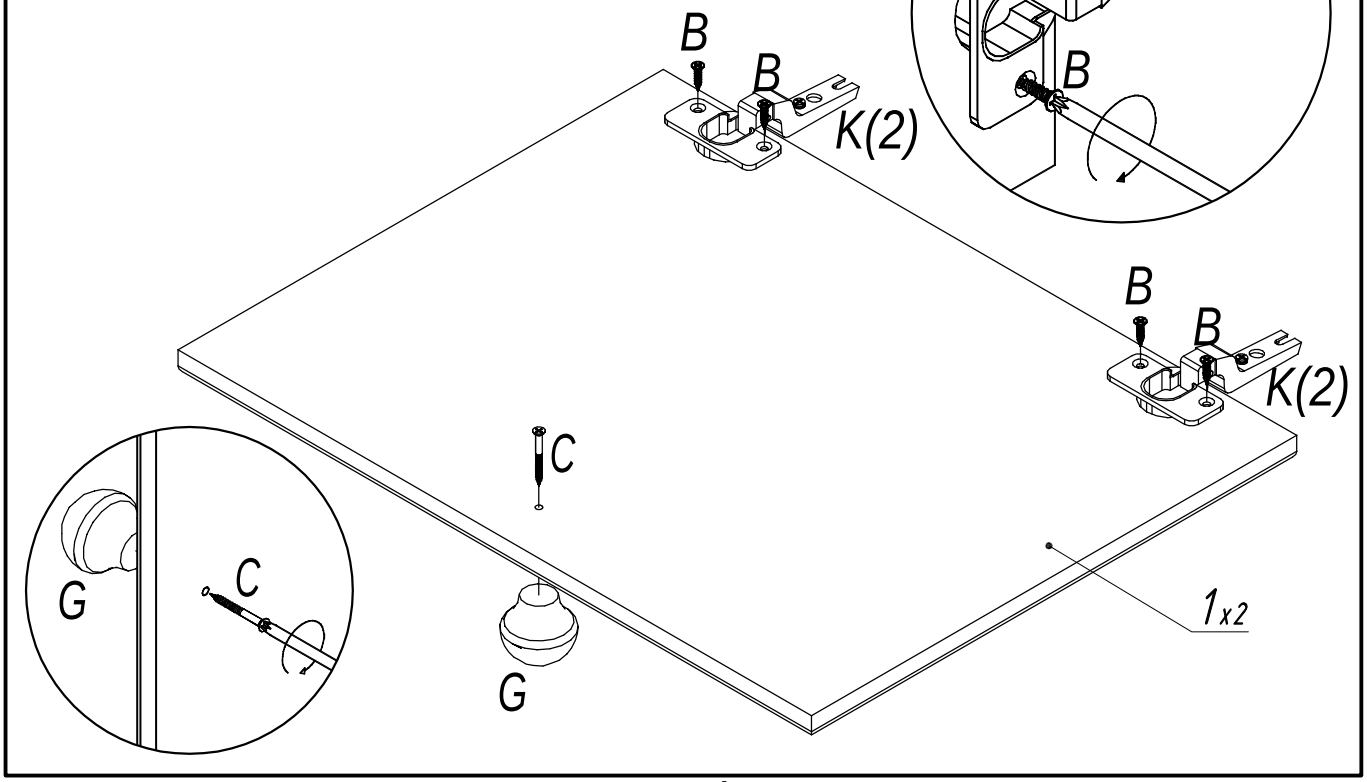

18

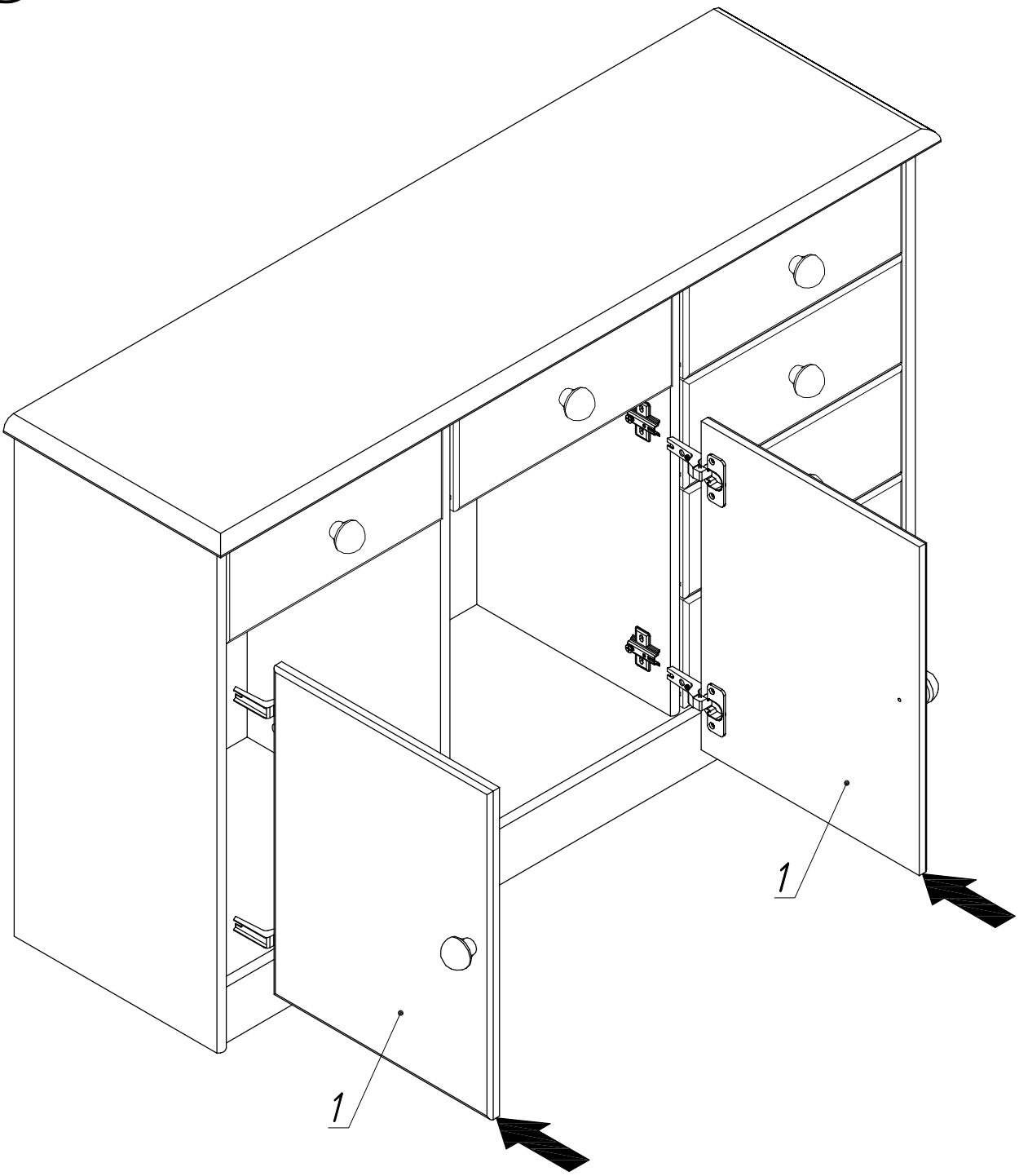

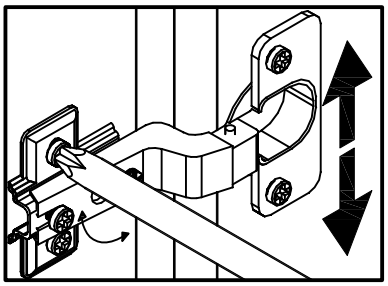

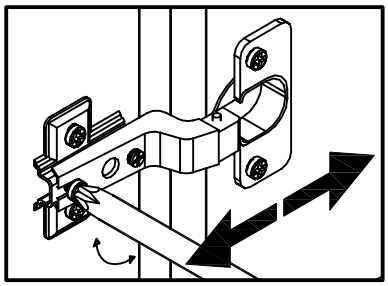

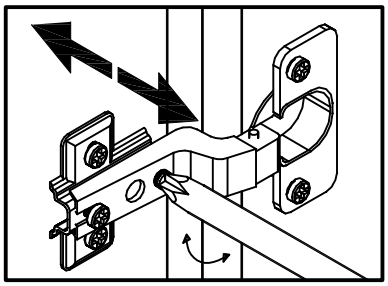

Уважаемый покупатель!

Свойства и структура древесины, например, следы сучьев на мебели из натурального дерева, являются частью индивидуального оформления каждого предмета мебели.

Поскольку мебель из натурального дерева подвергается постоянным изменениям климата и уровня влажности, ее поверхность со временем местами может измениться: могут появиться тонкие трещины, может измениться цвет. Обычно дерево постепенно темнеет. Эти изменения являются обычным явлением, когда речь идет о натуральном дереве.

В этой брошюре приведено несколько советов относительно ухода за вашей мебелью, чтобы она прослужила вам как можно дольше.

Основные правила:

Не ставьте на мебель горячие предметы.

Не ставьте непосредственно на мебель горящие свечи.

Пролитую жидкость вытирайте сразу же.

Регулярно проверяйте прочность посадки винтов и обшивки.

Обратите внимание, что запах дерева всегда является признаком качества мебели из натуральной древесины. Там, где раньше были сучья, появляются светлые места из-за естественного выхода смолы. Их можно отполировать с помощью сухой ткани без ворса.

От компонентов мебели, изготовленных из дерева, покрытых лаком, поначалу также неминуемо будет исходить запах. Эти запахи исчезнут сами через некоторое время. Если вы хотите поскорее избавиться от них, чаще проветривайте помещение и протирайте мебель тряпкой, чуть смоченной водой с небольшим количеством уксуса.

Сохраните эти указания.

Указания по уходу за мебелью из необработанного и лакированного дерева. Поверхность лучше всего очищается с помощью умеренно влажной ткани.

Внимание: *едкие и содержащие растворители, чистящие средства и полироли использовать нельзя.*