Инструкция по сборке тумбы "Юнона 1,4" МД-187

Уважаемый покупатель!

ОАО "Могилевдрев" имеет честь предложить тумбу, изготовленную из экологически чистых материалов - клееного массива сосны. Вся фурнитура и элементы изделия имеют высокое качество и прекрасный дизайн - плавные формы с безопасными "мягкими" кромками и углами, практичные шелковисто - матовые поверхности.

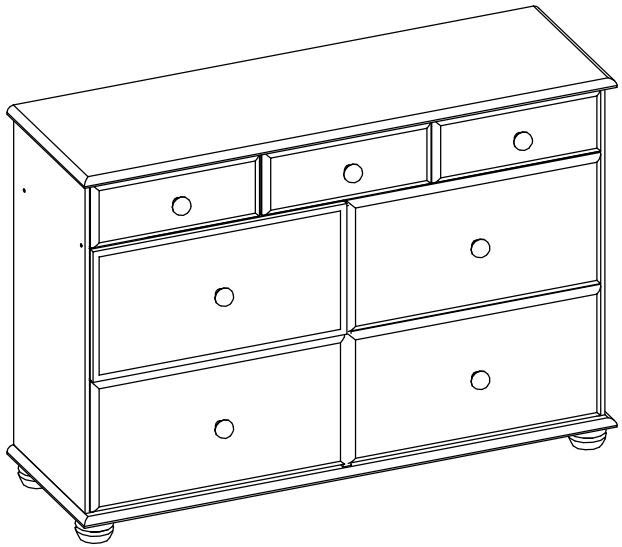

Важные рекомендации по уходу за мебелью.

Мебель необходимо устанавливать в сухом отапливаемом помещении, на расстоянии от отопительных приборов. Беречь поверхности от ударов, попадания воды. Протирать мягкой едва влажной тканью. Через месяц после установки подтянуть стяжки и шурупы. Желаем долгого и приятного общения с нашей продукцией!

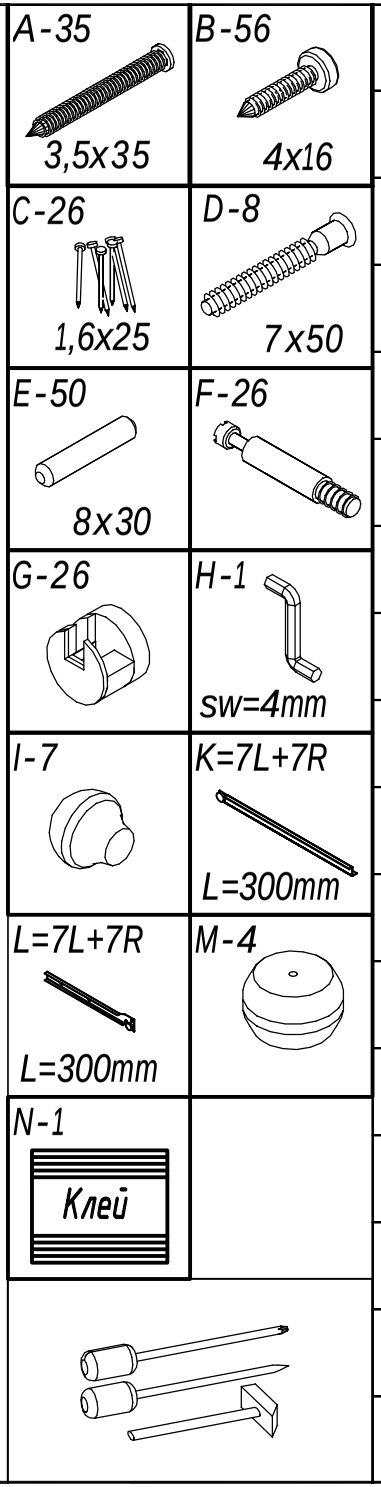

№	Размеры	Кол
1	1194 x390 x18	1
2	1194 x390 x18	1
3	752 x360 x18	2
4	378 x146 x18	3
5	330 x78 x15	6
6	309x78x15	3
7	750 x18x15	2
8	1128x78x18	2
9	345x144x18	2
10	335x338x3.2	3
11	770 x380 x3,2	3
12	569 x296 x18	4
13	500 x228 x15	4
14	529 x335 x3,2	4
15	330 x228 x15	8
16	590 x355 x18	1

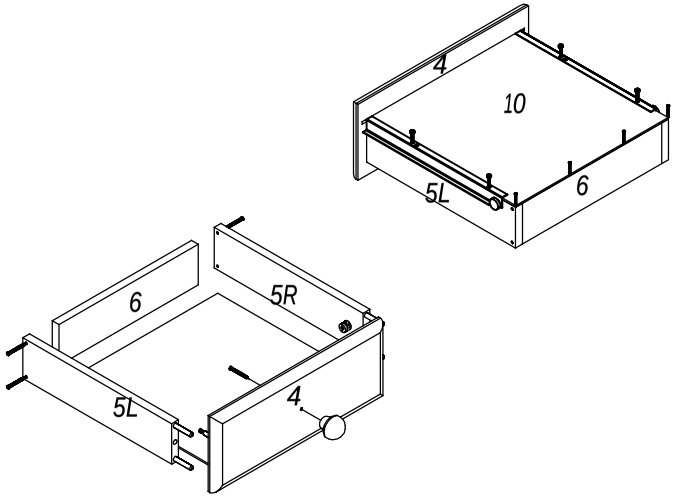
4
10
5L
6
6
5R
5L
4

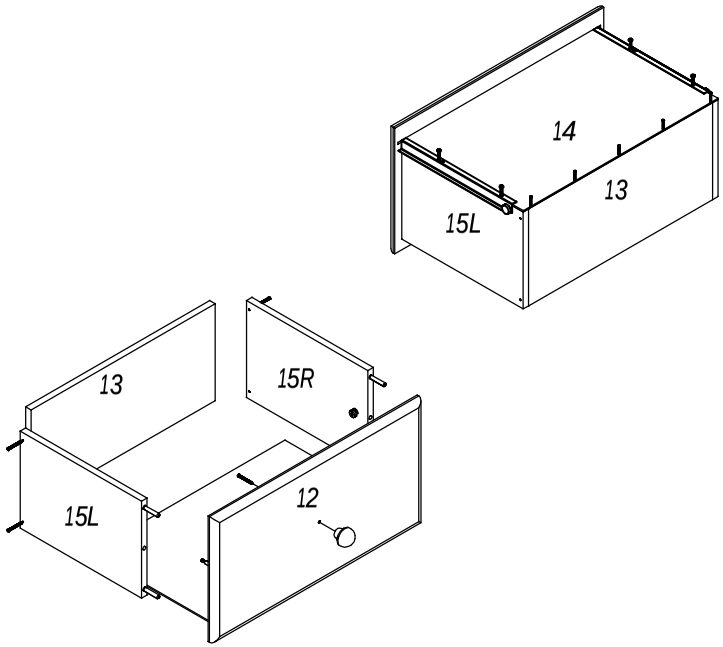
14
13
15L
13
15R
15L
12

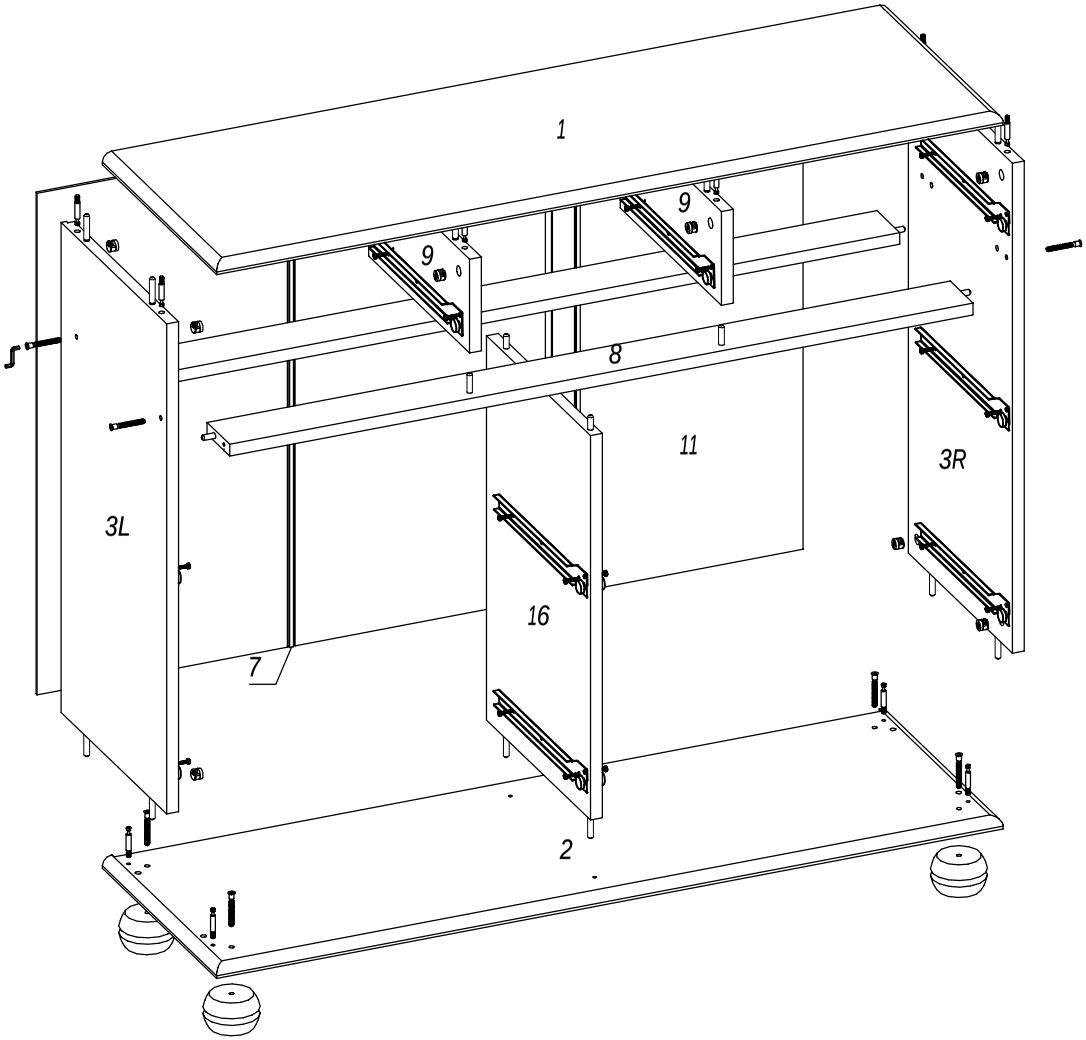
1
9
9
8
11
3R
3L
16
7
2